PANDECT

model: X-1900 BT

СХЕМА ПОДКЛЮЧЕНИЯ

ВНИМАНИЕ! Перед началом монтажа системы: ознакомьтесь с актуальной информацией по подключению к автомобилю размещённой на сайте loader.alarmtrade.ru; обновите основное ПО и ПО Bluetooth-модема; при подключении к цифровой шине CAN выберете модель автомобиля.

ВНИМАНИЕ! Замена/установка СИМ-карты осуществляется на полностью обесточенной системе.

ВНИМАНИЕ! При монтаже системы и периферийных устройств необходимо учесть условия для благоприятной работы встроенных антенн: не допускайте экранирования и прилегание к металлическим поверхностям (минимум 2 см).

ВНИМАНИЕ! Комплектные периферийные устройства записаны в память системы. Максимально допустимое количество записанных Bluetooth устройств (GPS/GLONASS) не должно превышать 15 шт.

ВНИМАНИЕ! Все силовые цепи с использованием внешних реле и других исполнительных устройств, не питающихся от базового блока системы, должны иметь свои предохранители в цепи питания.

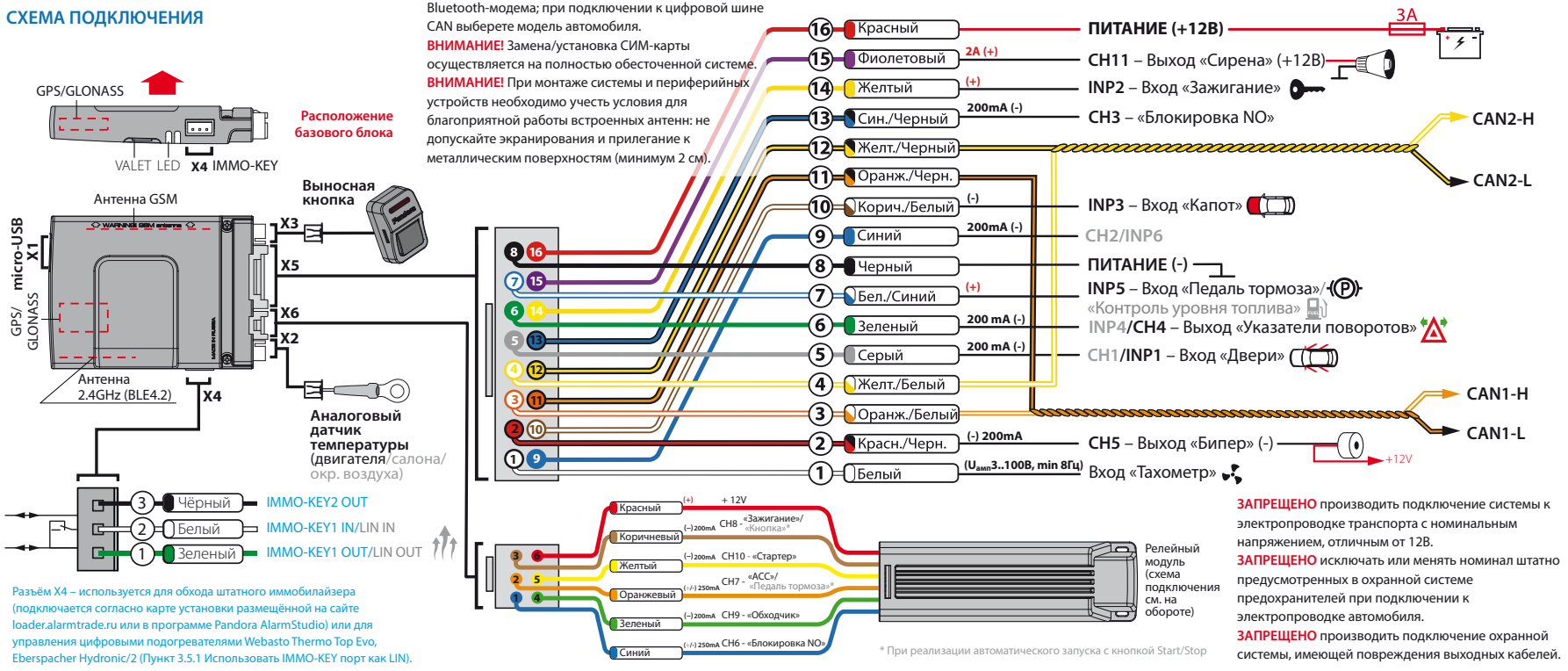

Разъём X4 – используется для обхода штатного иммобилайзера (подключается согласно карте установки размещённой на сайте loader.alarmtrade.ru или в программе Pandora AlarmStudio) или для управления цифровыми подогревателями Webasto Thermo Top Evo, Eberspacher Hydronic/2 (Пункт 3.5.1 Использовать IMMO-KEY порт как LIN).

* При реализации автоматического запуска с кнопкой Start/Stop

ЗАПРЕЩЕНО производить подключение системы к электропроводке транспорта с номинальным напряжением, отличным от 12В.

ЗАПРЕЩЕНО исключать или менять номинал штатно предусмотренных в охранной системе предохранителей при подключении к электропроводке автомобиля.

ЗАПРЕЩЕНО производить подключение охранной системы, имеющей повреждения выходных кабелей.